乗入用　２００－ＡＦ（２ｃｍタイプ）　２ｍ

側面図 S= 1:20

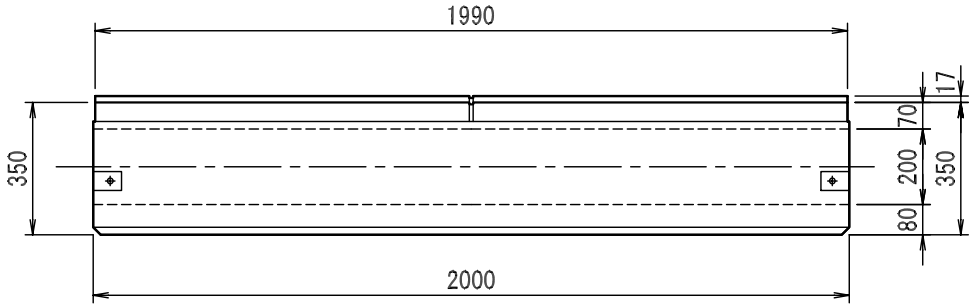

断面図 S= 1:20

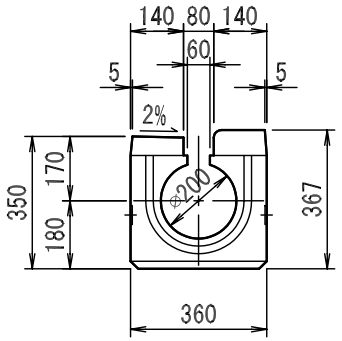

平面図 S= 1:20

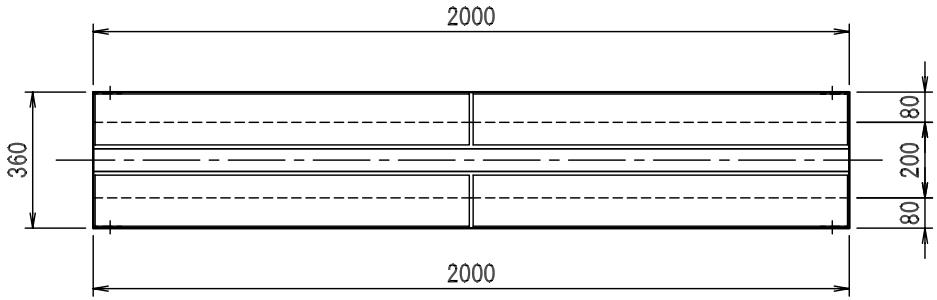

開口部詳細

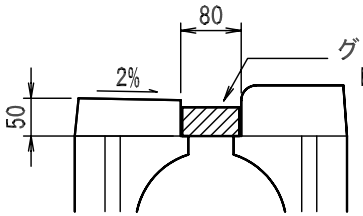

＊円型水路上面とグレーチングの上面は同一高ではない。

図面名称	特殊円型水路構造図	規格	200-AF(2cm) 2m	縮尺	図示	作図	徳田	ソイル工業株式会社